Наклонно-поворотный настенный кронштейн для телевизора

PS350

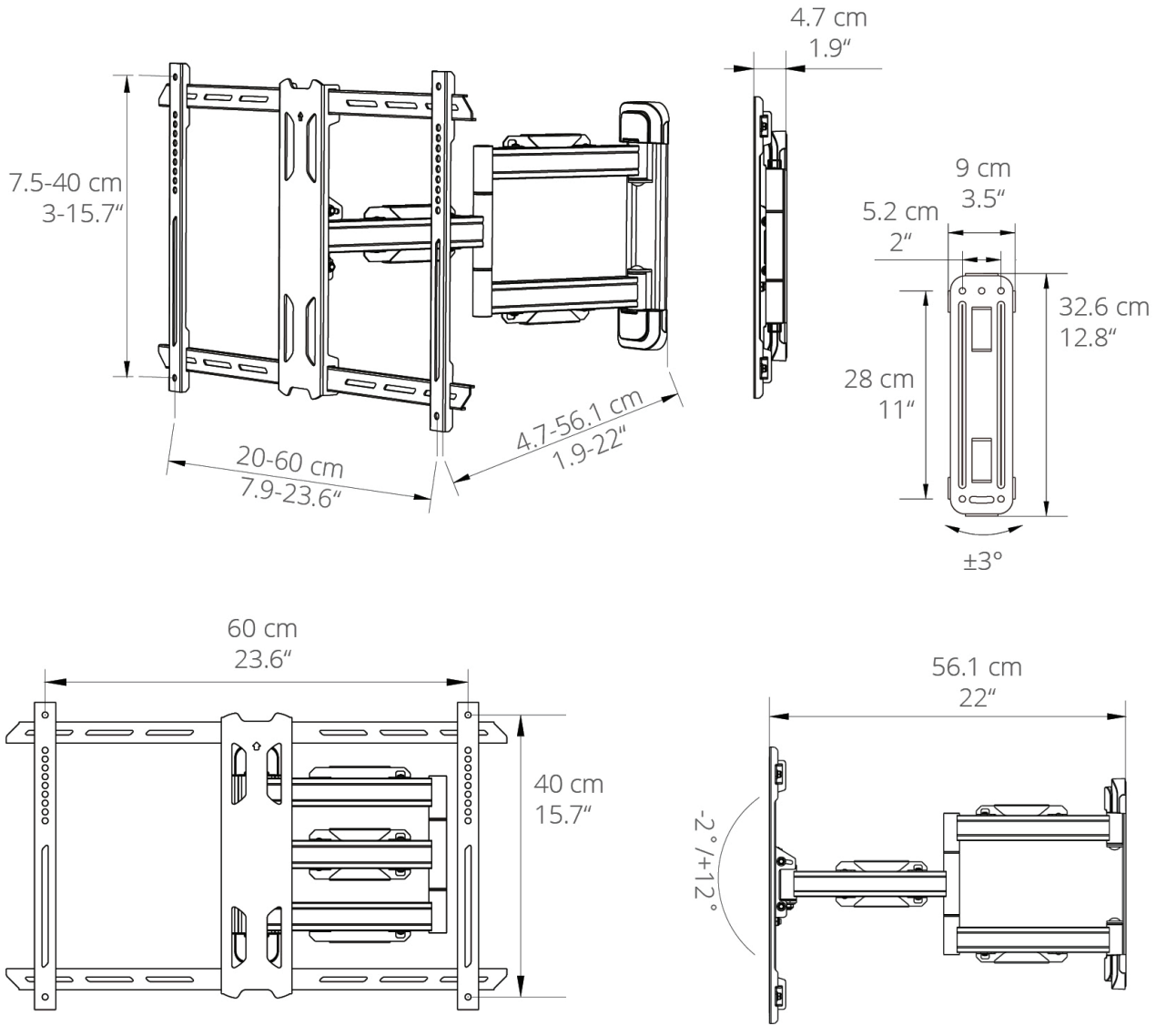

kanto
kantomounts.com