kanto

Руководство по эксплуатации

PS350 / PS350W

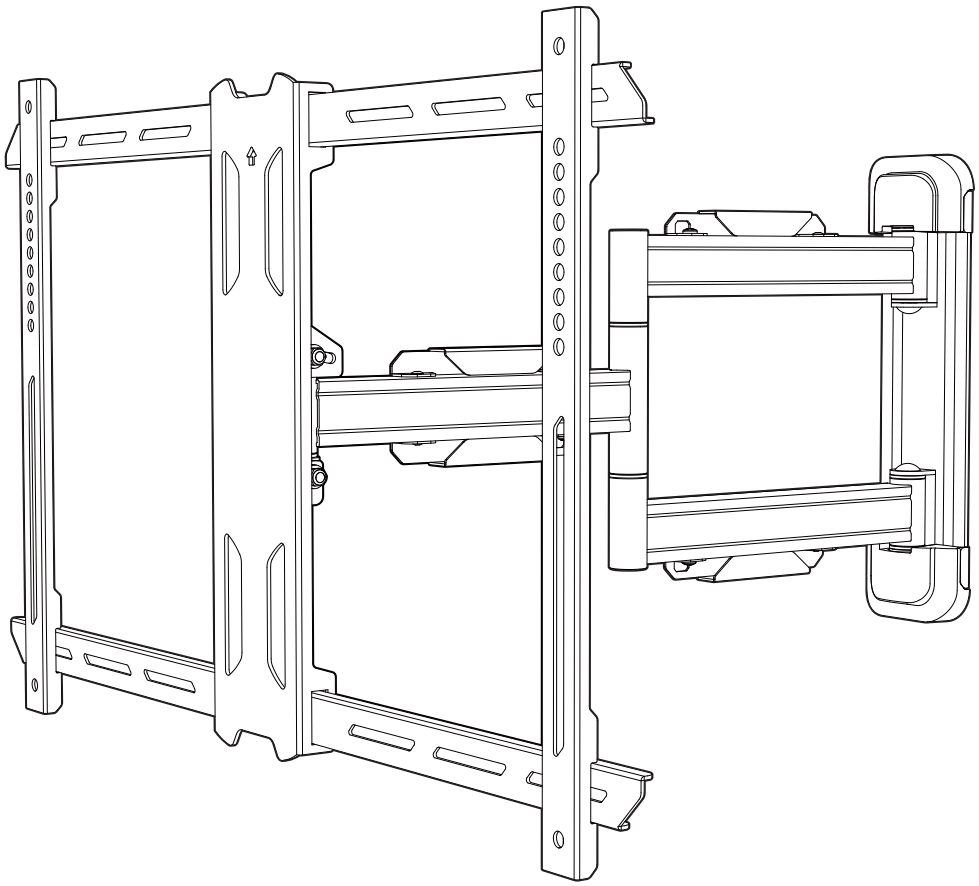

НАКЛОННО-ПОВОРОТНЫЙ КРОНШТЕЙН ДЛЯ ТЕЛЕВИЗОРА

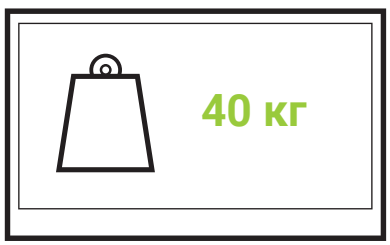

200x75
600x400
VESA

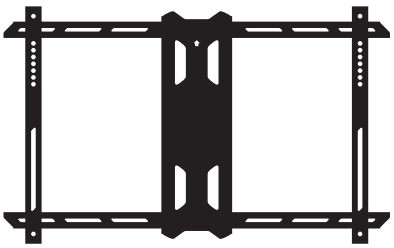

c UL us

Supporting your digital lifestyle™
Supportant votre mode de vie digital™
Apoyando su estilo de vida digital™

Комплект поставки

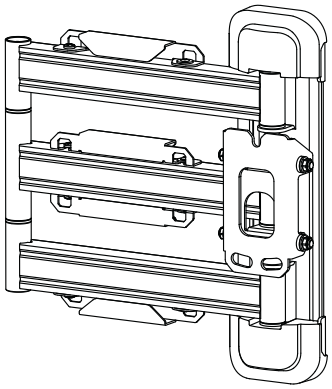

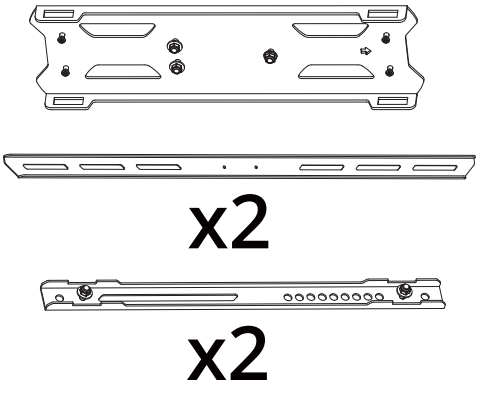

x2



x2



Только для модификации белого цвета



Кабельный рукав

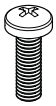

x4

A: M5 x 16 мм

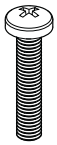

x4

B: M5 x 25 мм

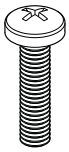

x4

C: M6 x 16 мм

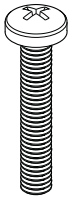

x4

D: M6 x 25 мм

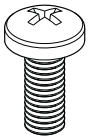

x4

E: M8 x 20 мм

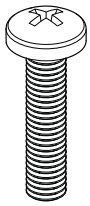

x4

F: M8 x 35 мм

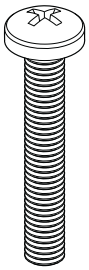

x4

G: M8 x 50 мм



x8

H: 5 мм

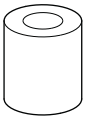

x4

I: 14 мм



x4

J: M5 / M6



x4

K: M8

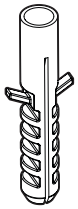

x4

L: дюбель

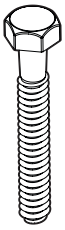

x4

M: M8 x 65 мм



N: 10 мм / 13 мм

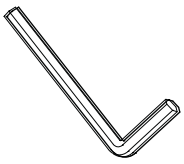

O: 5 мм

Необходимые инструменты

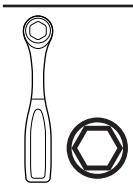

Ключ для торцевых головок

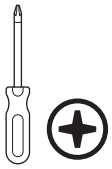

Крестовая отвёртка



Карандаш



Уровень



Рулетка

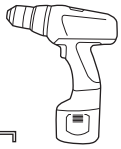

Шуруповёрт

Стена с деревянным каркасом



Детектор деревянных стоек

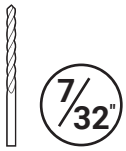

Сверло по дереву

Бетонная стена



Молоток

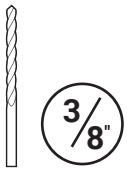

Сверло по бетону

Содержание

1. Выбор винтов и проставок для телевизора

2. Подбор проставок для ТВ с неровной задней панелью

3. Установка кронштейна на телевизор

4. Монтаж настенной планки

5. Размещение телевизора на стене

6. Выравнивание положения телевизора

7. Финальная настройка положения

8. Укладка кабелей

1. Выбор винтов и проставок для телевизора

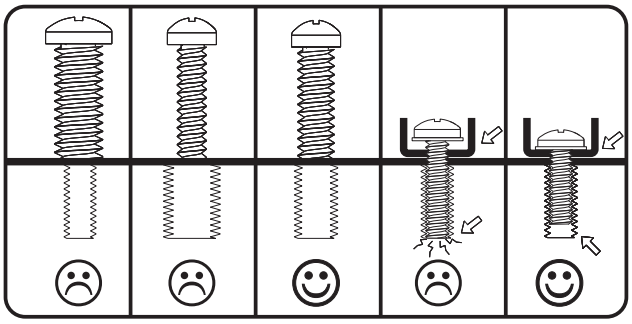

1.1 A – G выберите винты

На задней панели вашего телевизора расположены четыре отверстия для винтов, образующие квадрат или прямоугольник. Именно к ним будет крепиться кронштейн. В комплект поставки входят винты различных размеров и длины. Руководство поможет вам подобрать подходящие для вашего телевизора винты. Для крепления телевизора вам понадобятся только четыре винта из комплекта (остальные не потребуются).

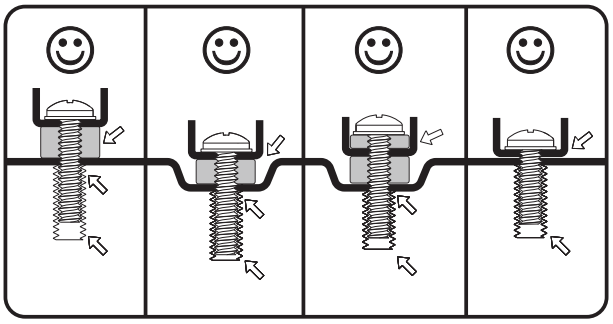

1.2 H – I выберите проставки

В комплект поставки входят пластиковые проставки разной толщины, позволяющие использовать крепление с телевизорами, имеющими изогнутый корпус, а также с моделями, у которых монтажные отверстия утоплены в корпус либо имеются выступающие элементы или разъёмы, мешающие установке. Кроме того, проставки предотвращают чрезмерно сильное вкручивание винтов, которое могло бы повредить телевизор. Возможно, для вашего телевизора проставки не понадобятся.

2. Подбор проставок для ТВ с неровной задней панелью

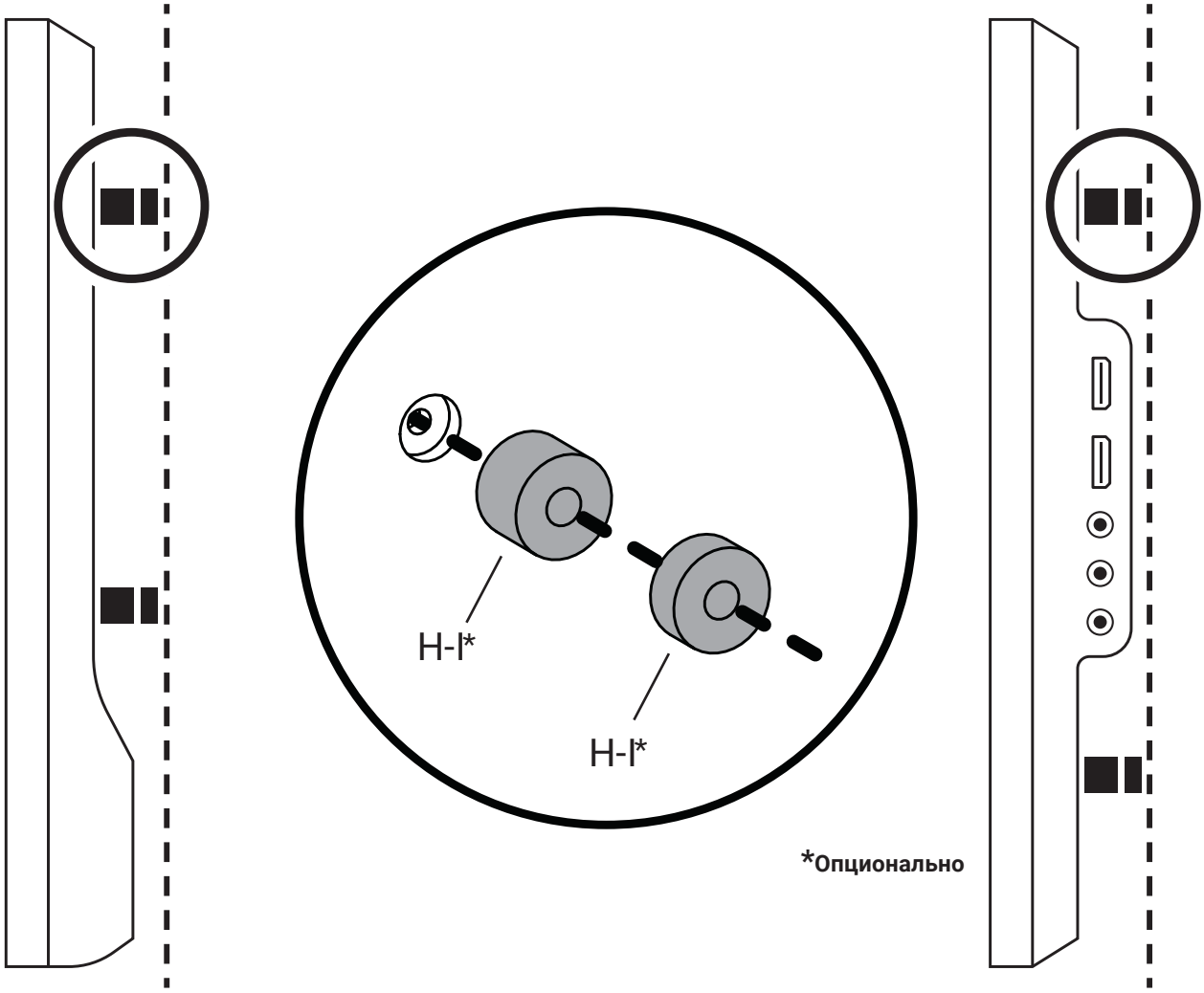

Проставки можно использовать для создания зазора вокруг выступающих элементов на задней панели телевизора или для установки телевизора с изогнутым экраном. Возможно, вам потребуются винты большей длины.

3. Установка кронштейна на телевизор

ВНИМАНИЕ
Не кладите телевизор лицевой стороной вниз. Используйте стену или подставку для телевизора.

Используйте те отверстия и пазы, которые подходят для того стандарта VESA, который предусмотрен конструкцией вашего телевизора.

3.1

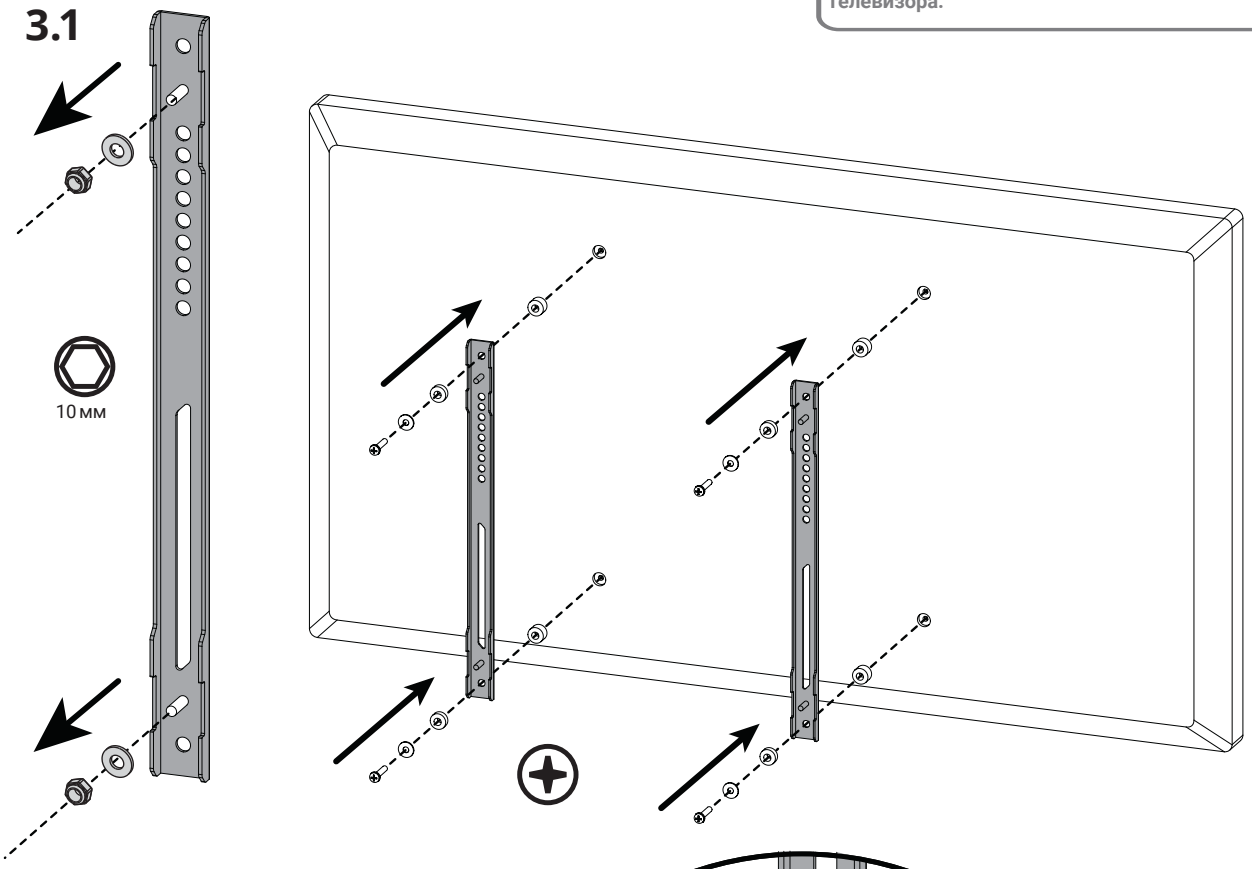

3.2

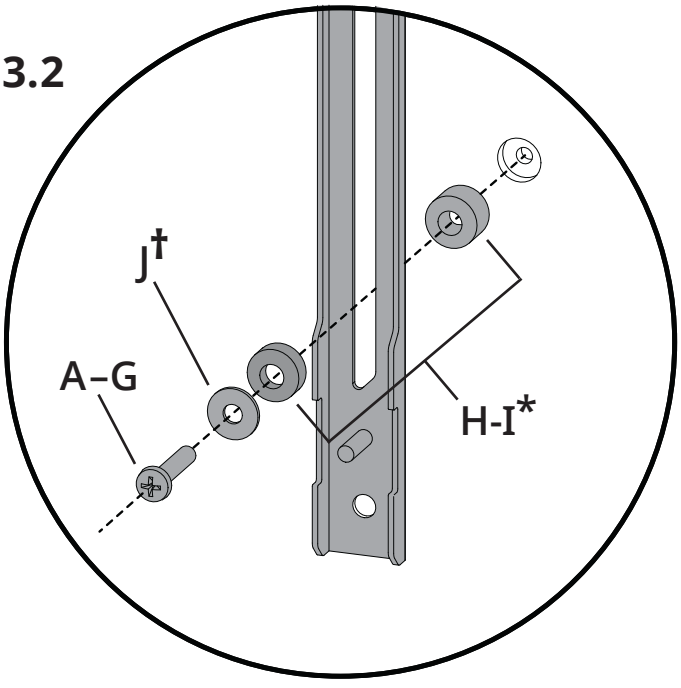

†Применимо только при использовании винтов M5 / M6

***Опционально**

3. Установка кронштейна на телевизор

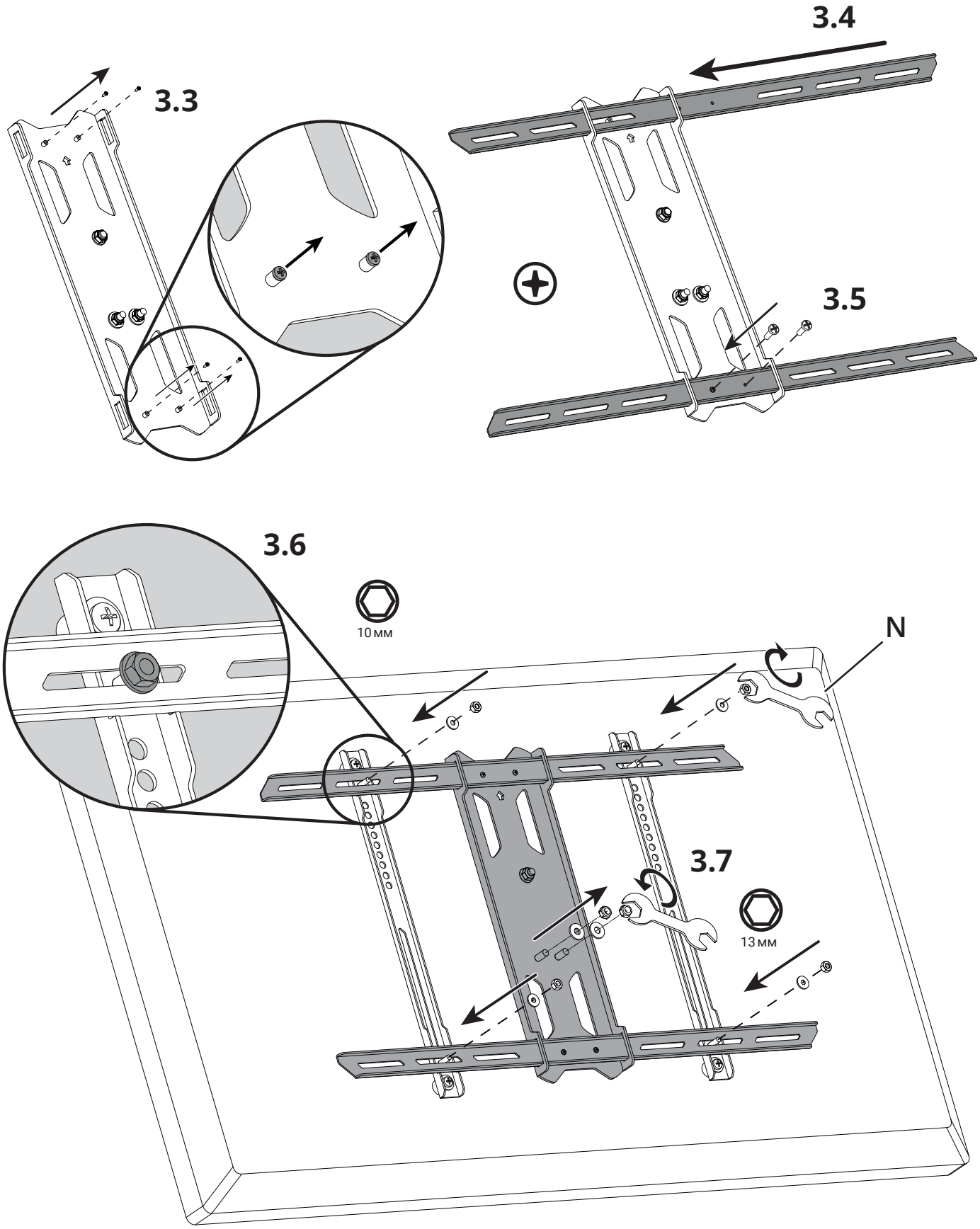

4a. Монтаж настенной планки (стена с деревянным каркасом)

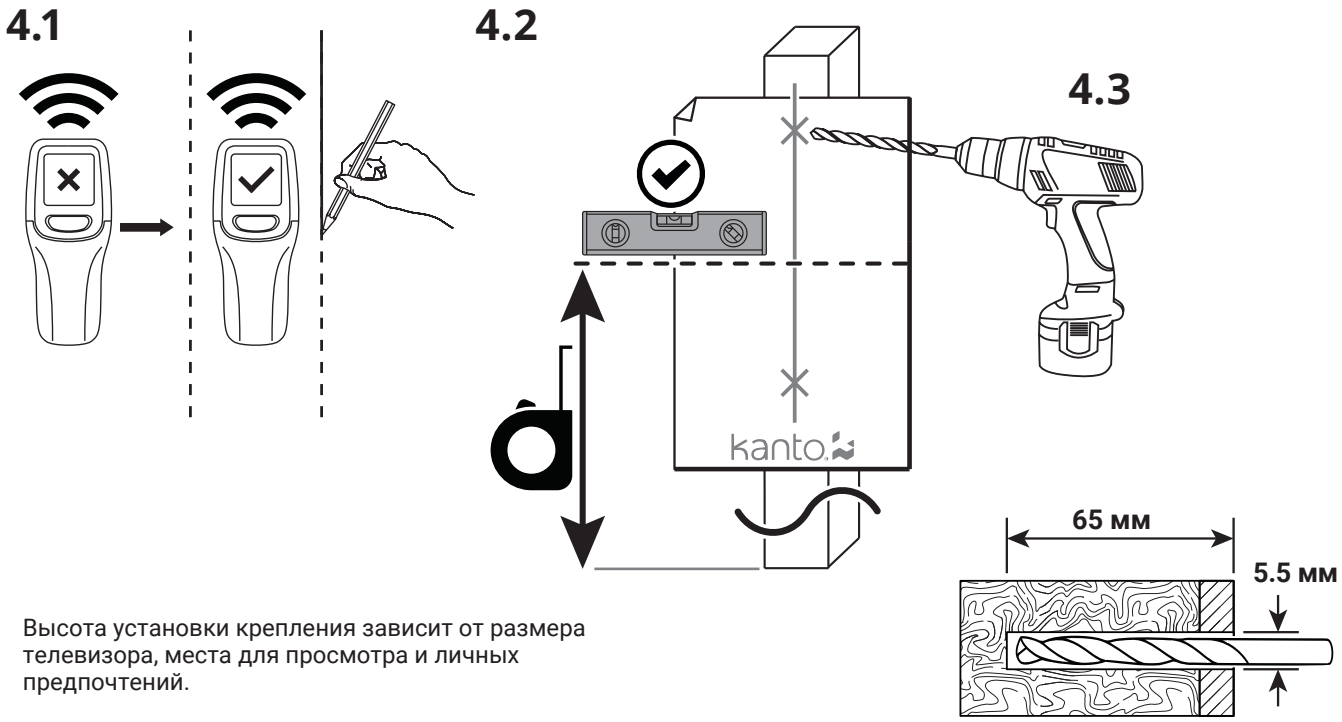

Высота установки крепления зависит от размера телевизора, места для просмотра и личных предпочтений.

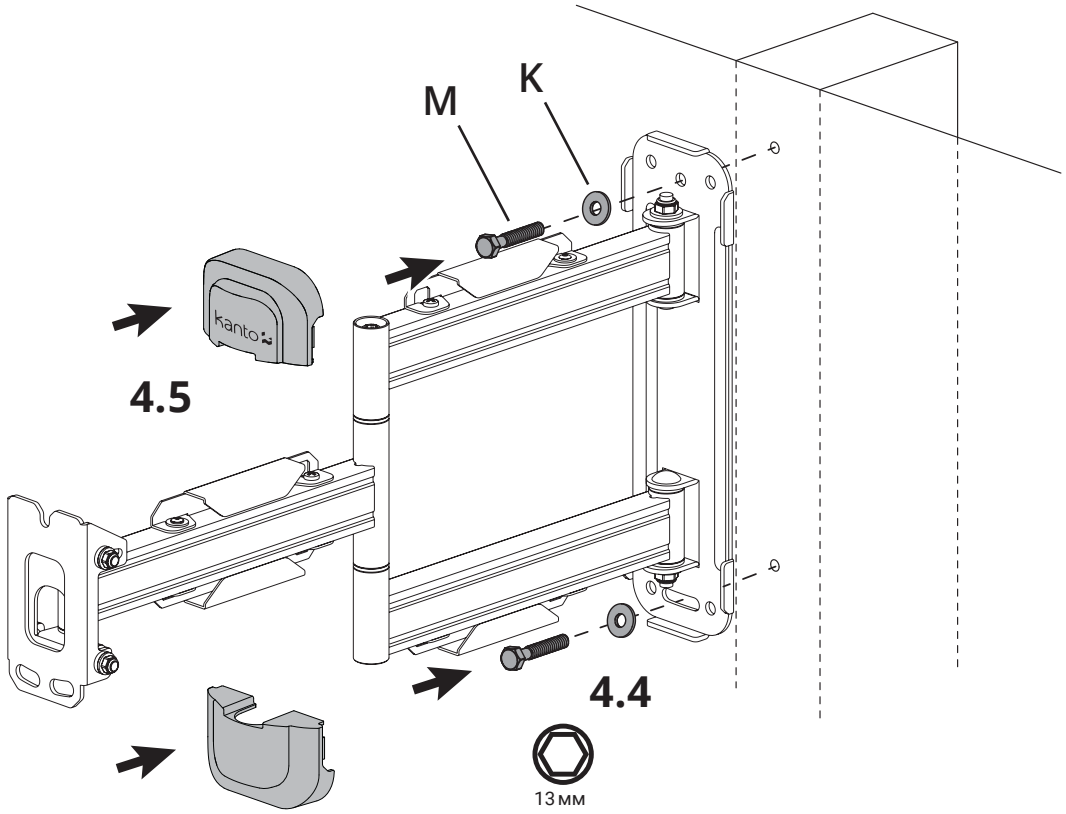

ВНИМАНИЕ
Убедитесь, что опорная поверхность способна выдержать нагрузку.

4b. Монтаж настенной планки (бетонная стена)

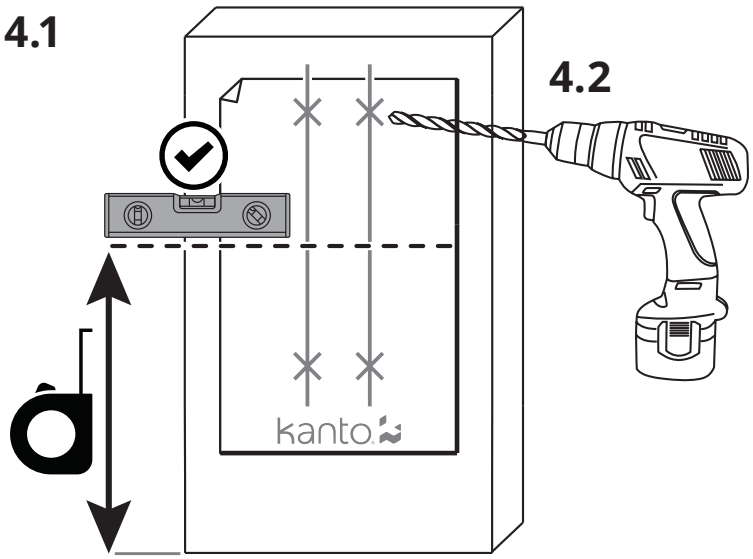

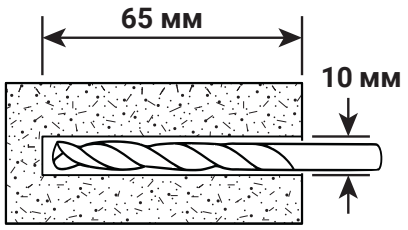

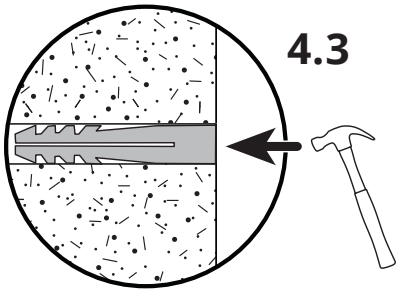

Высота установки крепления зависит от размера телевизора, места для просмотра и личных предпочтений.

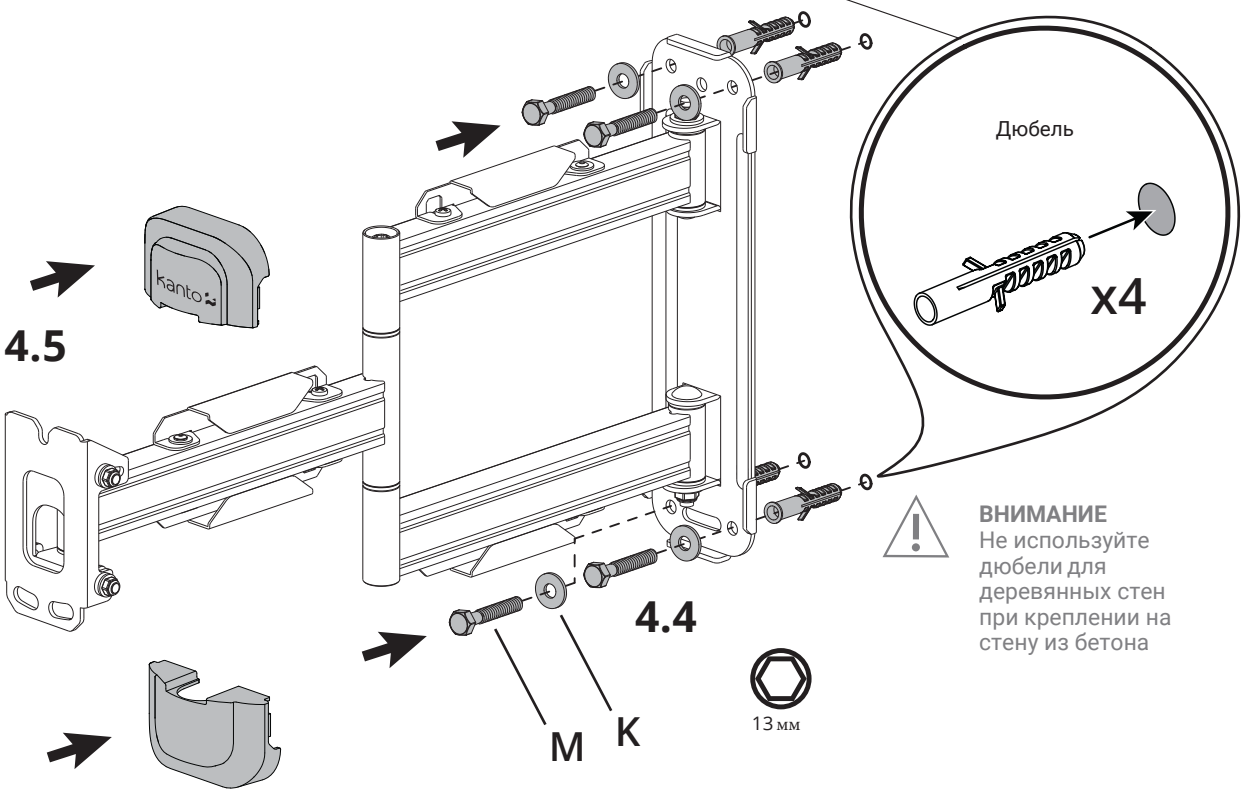

ВНИМАНИЕ
Не используйте дюбели для деревянных стен при креплении на стену из бетона

ВНИМАНИЕ
Убедитесь, что толщина бетонной или кирпичной стены составляет не менее 100 мм. Дюбель должен быть установлен так, чтобы его головка располагалась заподлицо с поверхностью бетона, даже если поверх него имеется слой другого материала (например, гипсокартона). Если толщина гипсокартона превышает 15 мм, необходимо использовать специальные удлинённые шурупы-глухари.

5. Размещение телевизора на стене

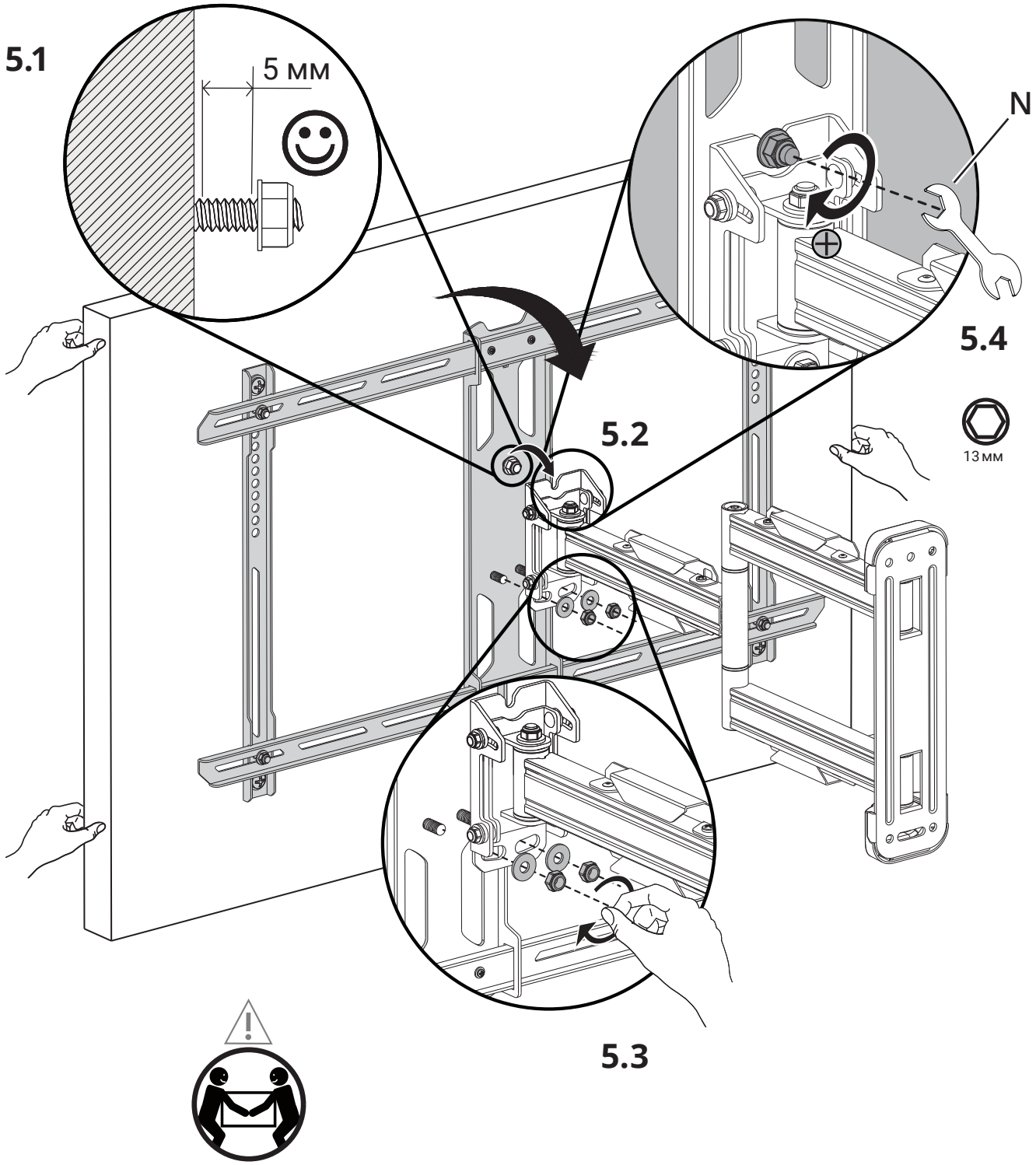

6. Выравнивание положения телевизора

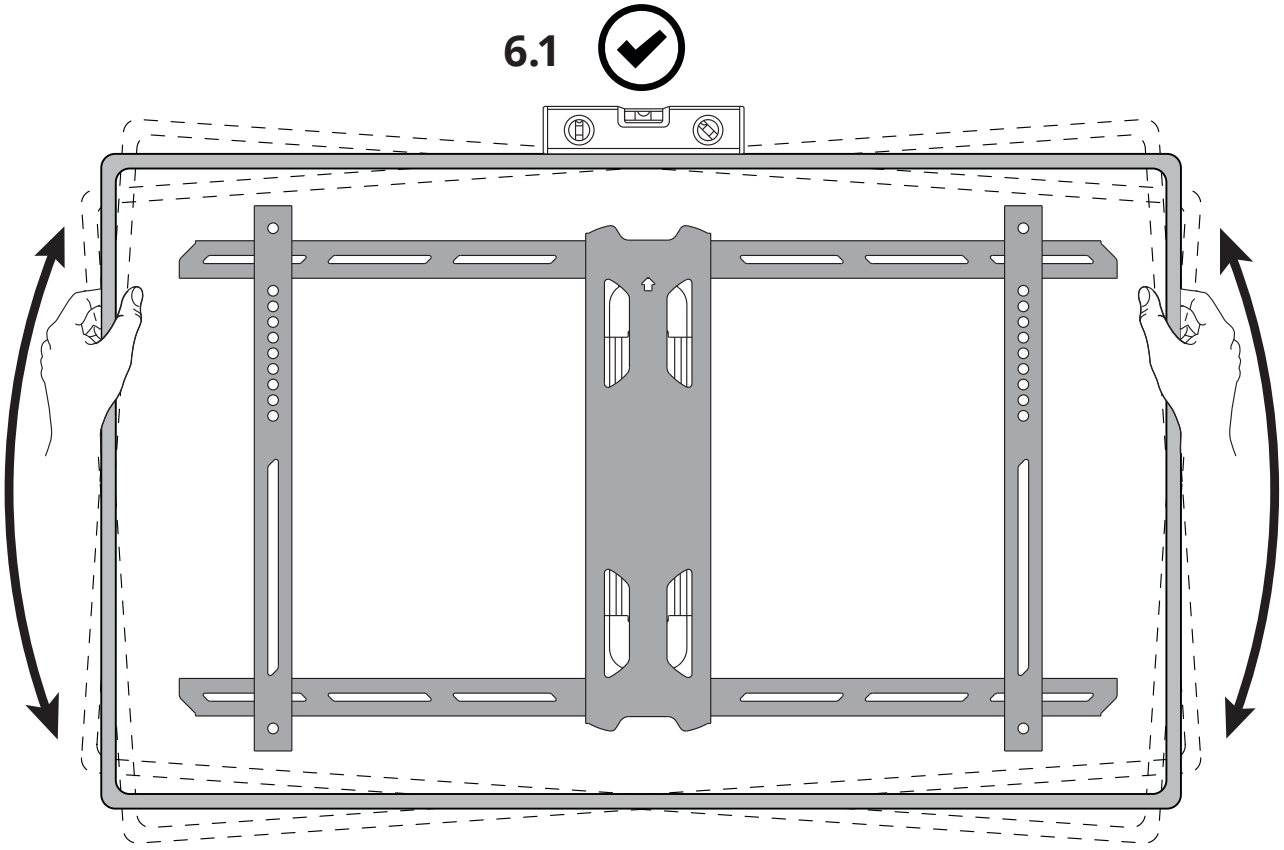

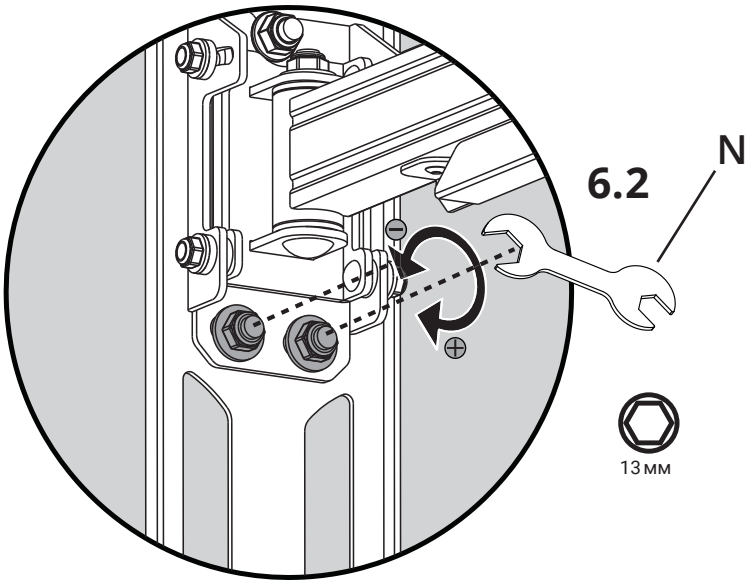

7. Финальная настройка положения

* Регулировка силы затягивания (опционально)

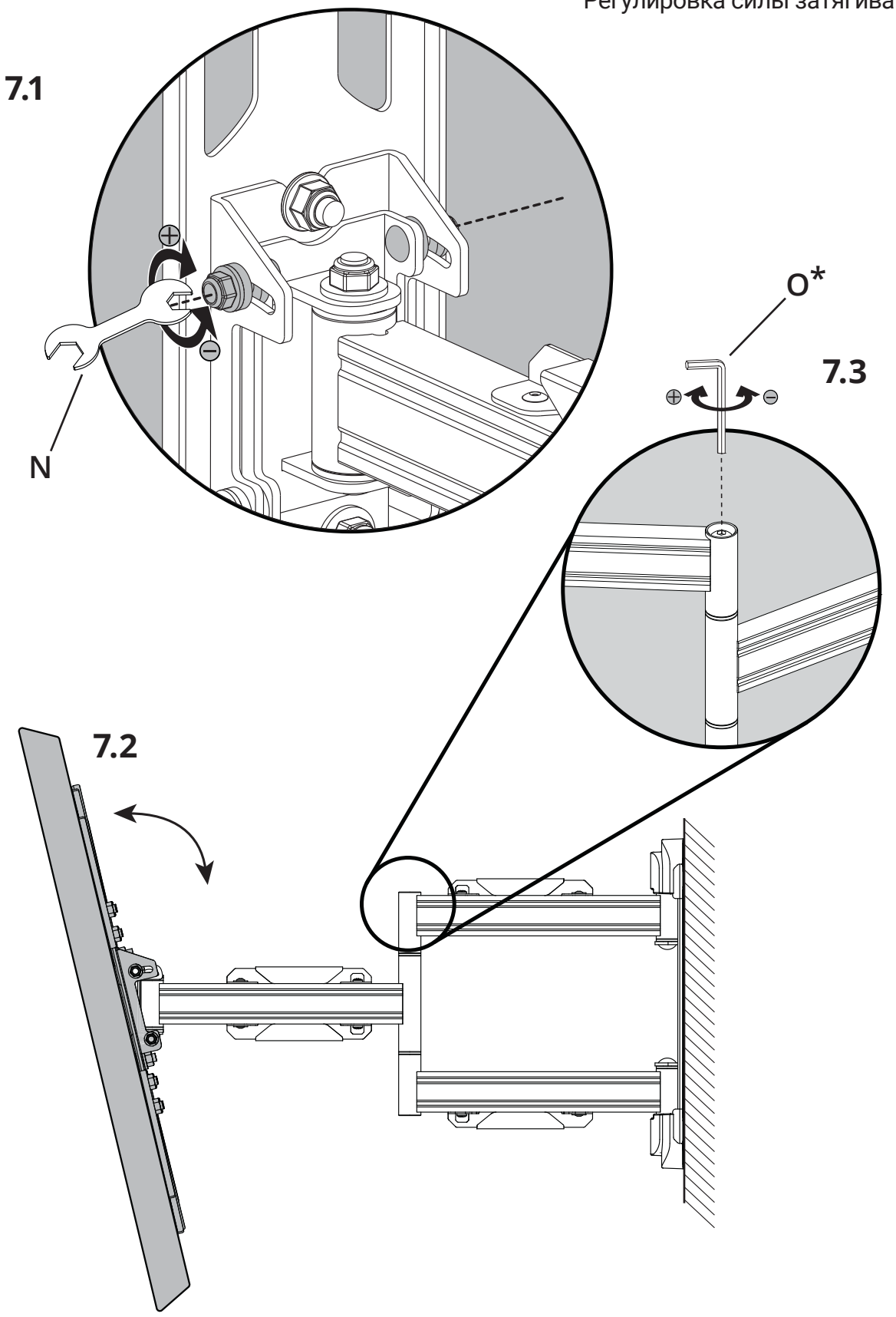

8. Укладка кабелей

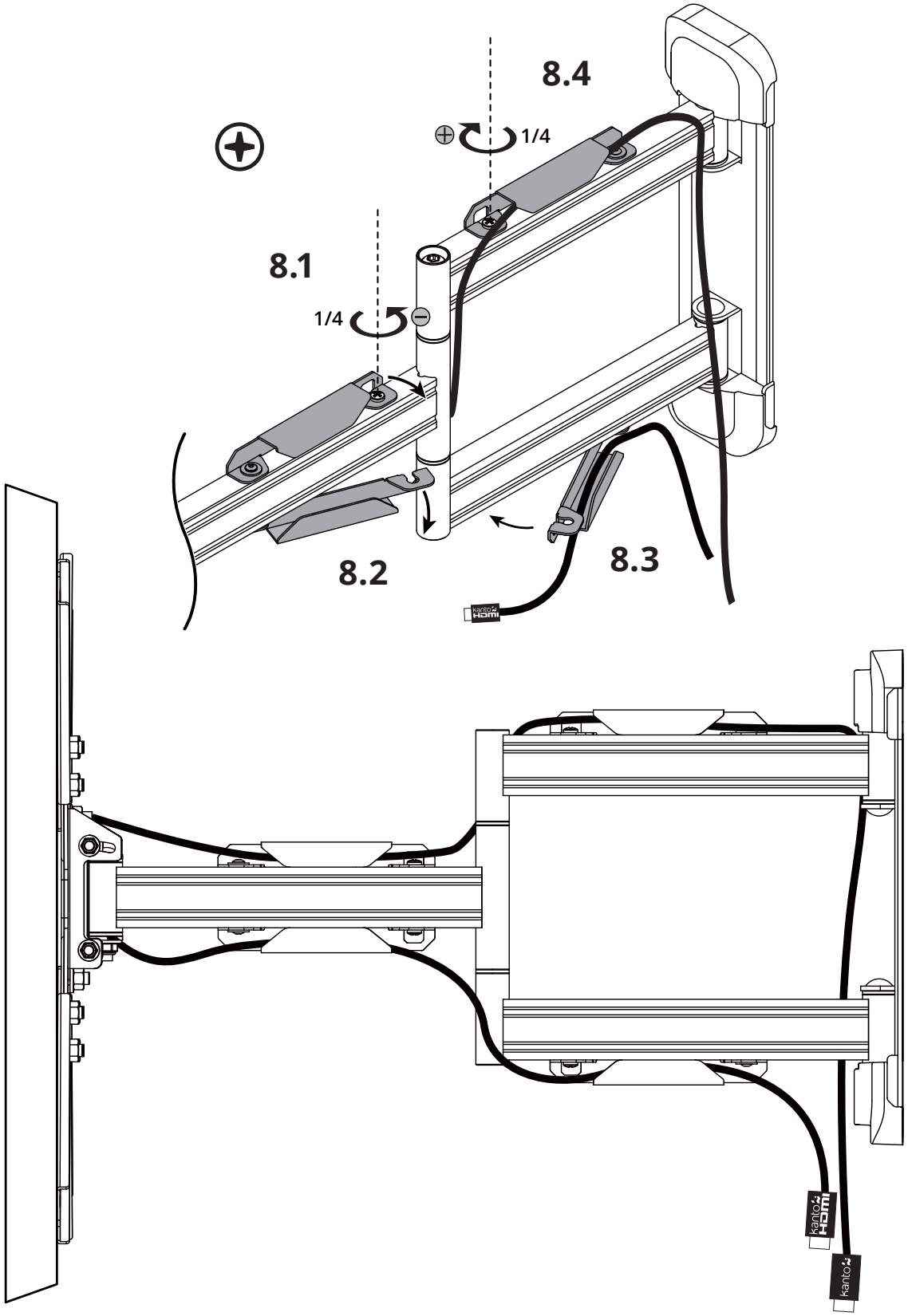

Гарантия

На продукцию Kanto Audio предоставляется гарантия сроком 1 (один) год с даты продажи.

Гарантия действительна при соблюдении следующих условий:

- Товар приобретён у официального дилера Kanto Audio на территории Российской Федерации.
- Имеется документ, подтверждающий дату покупки (кассовый или товарный чек, накладная, договор купли-продажи).
- Гарантийный талон заполнен правильно: указаны модель, серийный номер, дата продажи, печать продавца.
- Товар использовался в соответствии с данной инструкцией по эксплуатации.
- Не были нарушены пломбы и защитные наклейки сервисного центра.
- Товар не подвергался механическим повреждениям, воздействию жидкостей, огня, экстремальных температур или других внешних факторов.

Сервисный центр Kanto Audio расположен по адресу:
127106 Москва, Сигнальный проезд, дом 3, строение 1.

Время работы: понедельник – пятница, с 10.00 до 19.00
Телефон: +7 495 150-0139
E-mail: service@rominox.ru

www.kantomounts.com
support@kantoliving.com
Toll Free: 1-888-848-2643