Наклонно-поворотный настенный кронштейн для телевизора

PMX700

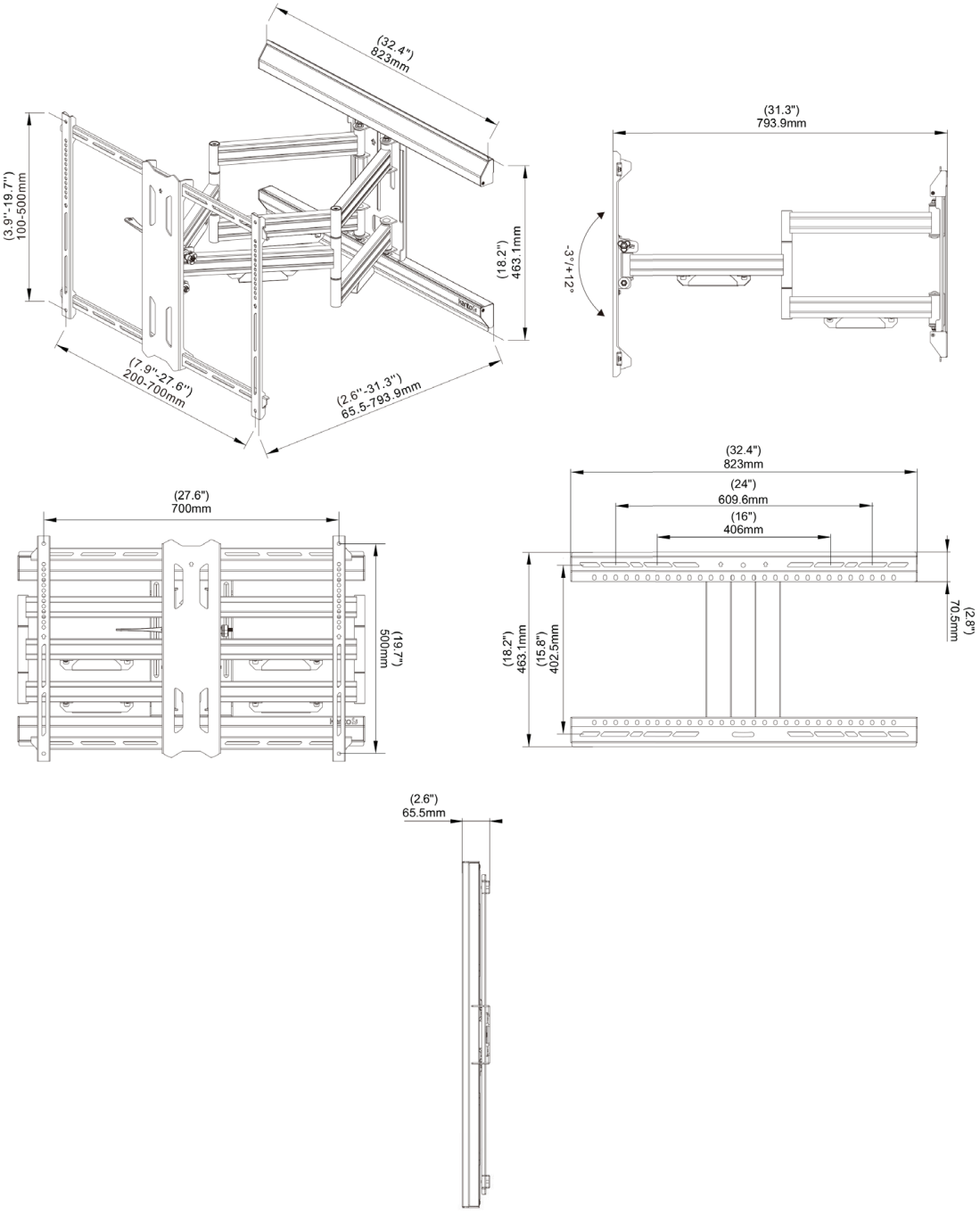

kanto
kantomounts.com